NÁVOD NA MONTÁŽ LŮŽKA (DVOULŮŽKA) DUB, BUK

Obsah balíků:

1. 2 ks čelo **A**, 6 ks závěsný úhelník **U**, 6 ks samolepící plst **L** (u dvoulůžek bez úhelníků a plsti)

2. 2 ks bočnice **B**

3. u dvoulůžka 1 ks středová příčka **P**, 1 ks kovová stavitelná nožka, 6 ks samolepící plst **L**

Obr. 1

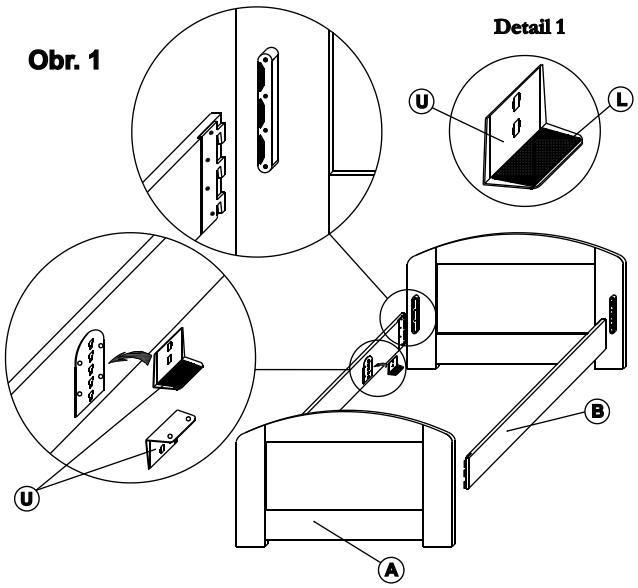

1. Před sestavením lůžka rozložíme jednotlivé díly podle obrázku 1.
2. Bočnice **B** upevníme k čelu **A** tak, že kování (jazýčky) připevněné k bočnicím nasuneme do drážek v kování na čelech lůžka a dorazíme.

Jednolůžko:

3. Na úhelníky **U** nalepíme plst **L** (viz Detail 1)
4. U jednolůžka zavěsíme na kování v bočnicích výškově nastavitelné úhelníky **U** do jedné roviny.
5. Do lůžka vložíme laťový rošt v rámu nebo polohování.

Obr. 2

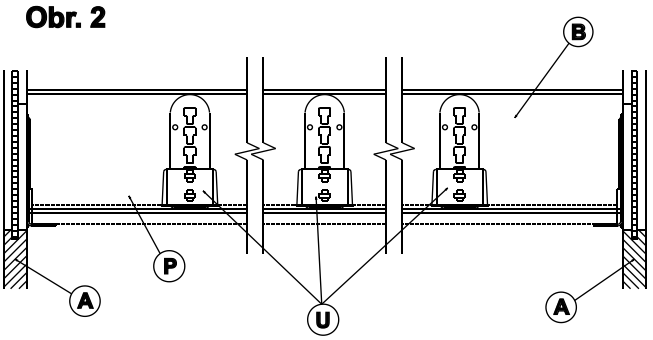

Dvoulůžko:

3. Do osazení na středové příčce **P** našroubujeme kovovou stavitelnou nožku a řádně dotáhneme.
4. Příčku **P** zavěsíme do středového kování na čelech lůžka **A** do zvolené pozice a výškově nastavíme stavitelnou nožku (doporučujeme, aby mezi patkou nožky a podlahou zůstala mezera cca. 1 mm). Do kování na bočnicích **B** zavěsíme úhelníky **U** s předem nalepenou plstí **L** do stejné polohy jako je zavěšena středová příčka **P** (viz obrázek 2).
5. Do lůžka vložíme laťové rošty v rámu nebo polohování.

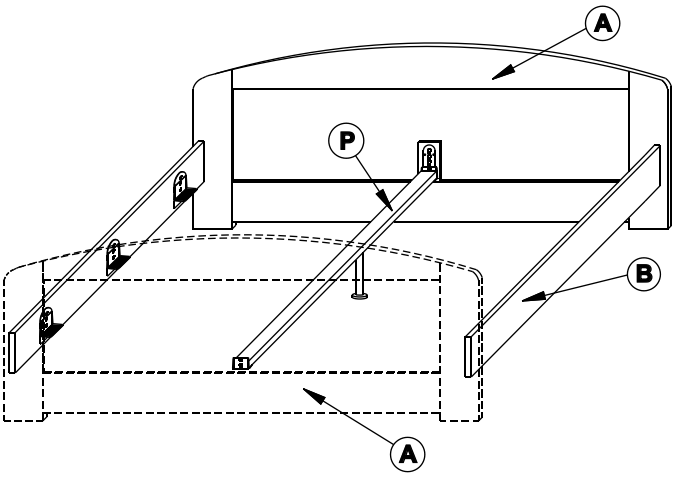

JELÍNEK - výroba nábytku s.r.o.

Masarykova 672/35, 757 01 Valašské Meziříčí
e-mail: info@jelinek.eu,www.jelinek.eu
Tel.:+420 571 759 811, tel./fax.:+420 571 759 812